## 特長

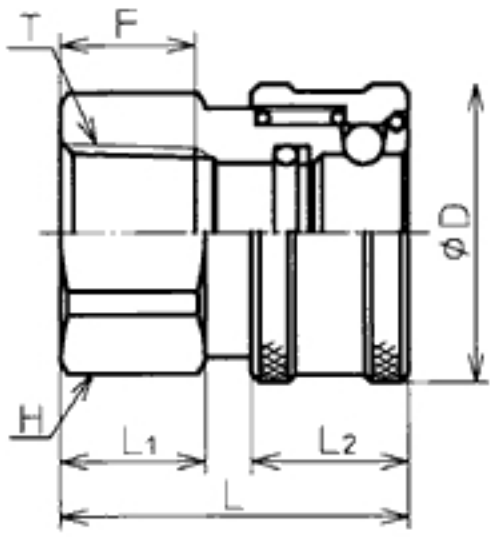


- 開放式のオープンタイプです。OHCとVHNの組み合わせでは使用できません。
- 本体材質：真鍮（C3604）
- シール材材質：NBR、ふっ素ゴム（受注生産品）、EPDM（受注生産品）から選択
- シール材形状：Uパッカー

- 適用流体：鉱物性一般作動油、薬品類
- 最高使用圧力：7.0ＭＰａ
- 許容衝撃圧力：衝撃圧力下では使用できません。
- 使用温度範囲：NBR -30℃～+93℃、EPDM -54℃～+149℃、ふっ素ゴム-30℃～+190℃

## 寸法表

品番表示例：BOHＣ４－４Ｆ（※１）-（※２）-（※３）
　表示※１（シール材質）：「記号無し」⇒NBR、A「Ｅ」⇒EPDM、「V」⇒ふっ素ゴム
　表示※２（シール材形状）：「-U」⇒Uパッカー
　表示※３（スリーブロック）：「記号無し」⇒なし、「-L」⇒スリーブロック機構付き

### Q.D.C./Hシリーズ/BOHタイプ雌ねじカプラ(バルブ無し：NBR仕様)

| 品番 | CAD_DATA | 受注生産 | 最高使用圧力(MPa) | 許容衝撃圧力(MPa) | Tネジサイズ | D (mm) | F (mm) | H (mm) | L (mm) | L1 (mm) | L2 (mm) | 質量 (g) |
|---|---|---|---|---|---|---|---|---|---|---|---|---|
| BOHC4-4F-U | DWF DXF DWG ME10 | — | 7.0 | — | R1/4 | 25 | 12 | 22 | 32 | 10 | 17 | 70 |
| BOHC4-4F-U-L | DWF DXF DWG ME10 | ○ | 7.0 | — | R1/4 | 25 | 12 | 22 | 32 | 10 | 17 | 70 |
| BOHC6-6F-U | DWF DXF DWG ME10 | — | 7.0 | — | R3/8 | 30 | 12 | 26 | 38 | 14 | 18 | 112 |
| BOHC6-6F-U-L | DWF DXF DWG ME10 | ○ | 7.0 | — | R3/8 | 30 | 12 | 26 | 38 | 14 | 18 | 112 |
| BOHC8-8F-U | DWF DXF DWG ME10 | — | 7.0 | — | R1/2 | 35 | 16 | 30 | 41 | 17 | 19 | 158 |
| BOHC8-8F-U-L | DWF DXF DWG ME10 | ○ | 7.0 | — | R1/2 | 35 | 16 | 30 | 41 | 17 | 19 | 158 |
| BOHC12-12F-U | DWF DXF DWG ME10 | — | 7.0 | — | R3/4 | 42 | 18 | 41 | 49 | 20 | 22 | 286 |
| BOHC12-12F-U-L | DWF DXF DWG ME10 | ○ | 7.0 | — | R3/4 | 42 | 18 | 41 | 49 | 20 | 22 | 286 |
| BOHC16-16F-U | DWF DXF DWG ME10 | — | 7.0 | — | R1 | 50 | 20 | 46 | 56.5 | 28.3 | 21.5 | 425 |
| BOHC16-16F-U-L | DWF DXF DWG ME10 | ○ | 7.0 | — | R1 | 50 | 20 | 46 | 56.5 | 28.3 | 21.5 | 425 |

### Q.D.C./Hシリーズ/BOHタイプ雌ねじカプラ(バルブ無し：EPDM仕様)

| 品番 | CAD_DATA | 受注生産 | 最高使用圧力(MPa) | 許容衝撃圧力(MPa) | Tネジサイズ | D (mm) | F (mm) | H (mm) | L (mm) | L1 (mm) | L2 (mm) | 質量 (g) |
|---|---|---|---|---|---|---|---|---|---|---|---|---|
| BOHC4-4FE-U | DWF DXF DWG ME10 | ○ | 7.0 | — | R1/4 | 25 | 12 | 22 | 32 | 10 | 17 | 70 |
| BOHC4-4FE-U-L | DWF DXF DWG ME10 | ○ | 7.0 | — | R1/4 | 25 | 12 | 22 | 32 | 10 | 17 | 70 |
| BOHC6-6FE-U | DWF DXF DWG ME10 | ○ | 7.0 | — | R3/8 | 30 | 12 | 26 | 38 | 14 | 18 | 112 |
| BOHC6-6FE-U-L | DWF DXF DWG ME10 | ○ | 7.0 | — | R3/8 | 30 | 12 | 26 | 38 | 14 | 18 | 112 |
| BOHC8-8FE-U | DWF DXF DWG ME10 | ○ | 7.0 | — | R1/2 | 35 | 16 | 30 | 41 | 17 | 19 | 158 |
| BOHC8-8FE-U-L | DWF DXF DWG ME10 | ○ | 7.0 | — | R1/2 | 35 | 16 | 30 | 41 | 17 | 19 | 158 |
| BOHC12-12FE-U | DWF DXF DWG ME10 | ○ | 7.0 | — | R3/4 | 42 | 18 | 41 | 49 | 20 | 22 | 286 |
| BOHC12-12FE-U-L | DWF DXF DWG ME10 | ○ | 7.0 | — | R3/4 | 42 | 18 | 41 | 49 | 20 | 22 | 286 |
| BOHC16-16FE-U | DWF DXF DWG ME10 | ○ | 7.0 | — | R1 | 50 | 20 | 46 | 56.5 | 28.3 | 21.5 | 425 |
| BOHC16-16FE-U-L | DWF DXF DWG ME10 | ○ | 7.0 | — | R1 | 50 | 20 | 46 | 56.5 | 28.3 | 21.5 | 425 |

### Q.D.C./Hシリーズ/BOHタイプ雌ねじカプラ(バルブ無し：ふっ素ゴム仕様)

| 品番 | CAD_DATA | 受注生産 | 最高使用圧力(MPa) | 許容衝撃圧力(MPa) | Tネジサイズ | D (mm) | F (mm) | H (mm) | L (mm) | L1 (mm) | L2 (mm) | 質量 (g) |
|---|---|---|---|---|---|---|---|---|---|---|---|---|
| BOHC4-4FV-U | DWF DXF DWG ME10 | ○ | 7.0 | — | R1/4 | 25 | 12 | 22 | 32 | 10 | 17 | 70 |
| BOHC4-4FV-U-L | DWF DXF DWG ME10 | ○ | 7.0 | — | R1/4 | 25 | 12 | 22 | 32 | 10 | 17 | 70 |
| BOHC6-6FV-U | DWF DXF DWG ME10 | ○ | 7.0 | — | R3/8 | 30 | 12 | 26 | 38 | 14 | 18 | 112 |
| BOHC6-6FV-U-L | DWF DXF DWG ME10 | ○ | 7.0 | — | R3/8 | 30 | 12 | 26 | 38 | 14 | 18 | 112 |
| BOHC8-8FV-U | DWF DXF DWG ME10 | ○ | 7.0 | — | R1/2 | 35 | 16 | 30 | 41 | 17 | 19 | 158 |
| BOHC8-8FV-U-L | DWF DXF DWG ME10 | ○ | 7.0 | — | R1/2 | 35 | 16 | 30 | 41 | 17 | 19 | 158 |
| BOHC12-12FV-U | DWF DXF DWG ME10 | ○ | 7.0 | — | R3/4 | 42 | 18 | 41 | 49 | 20 | 22 | 286 |
| BOHC12-12FV-U-L | DWF DXF DWG ME10 | ○ | 7.0 | — | R3/4 | 42 | 18 | 41 | 49 | 20 | 22 | 286 |
| BOHC16-16FV-U | DWF DXF DWG ME10 | ○ | 7.0 | 7.0 | R1 | 50 | 20 | 46 | 56.5 | 28.3 | 21.5 | 425 |
| BOHC16-16FV-U-L | DWF DXF DWG ME10 | ○ | 7.0 | — | R1 | 50 | 20 | 46 | 56.5 | 28.3 | 21.5 | 425 |