## 特長

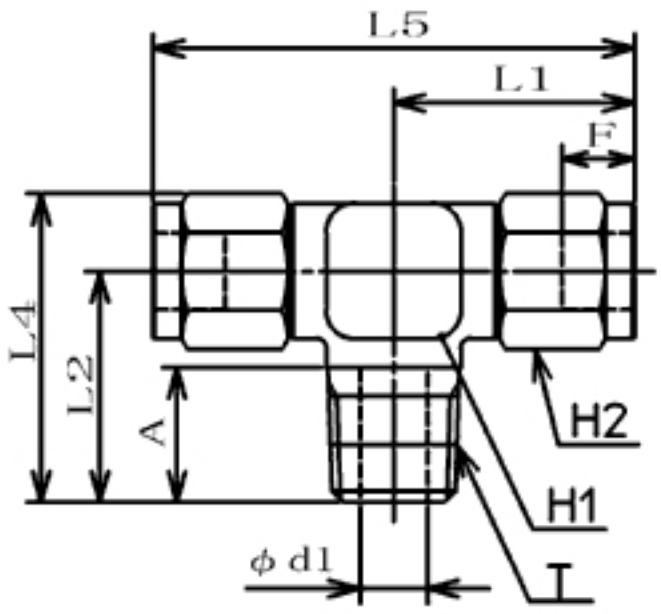


- 使用流体：空気（クリーンエア）、水（純水）、薬液など（薬液で使用する場合は、十分な確認が必要です。）
- 最高使用圧力：使用するチューブに準じます。
- 使用温度範囲：空気 -65℃～+260℃、水 0℃～+100℃（薬液で使用する場合は、十分な確認が必要です。）
- 負圧性能：0.1Torr(-759.9mmHg)
- 適用チューブ：PL、PN、TA
- ※上記以外のチューブについては「クリーンチューブ」では無い為、使用条件を十分に確認してください。
- ※CS継手とTPチューブの組み合わせは場合により寿命が短くなることがありますので使用できません。

## 寸法表

### ケミフィットCS/ティー－ミリ

| 品番 | CAD_DATA | 適用チューブサイズ 外径x内径 (mm) | Tネジサイズ (R) | L1 (mm) | L2 (mm) | L4 (mm) | L5 (mm) | A (mm) | Fチューブ挿入長さ (mm) | H1二面幅 (mm) | H2二面幅 (mm) | d1 (mm) | 最小内径 (mm) | 有効断面積 (mm² |
|---|---|---|---|---|---|---|---|---|---|---|---|---|---|---|
| CS-T6X4-R1/8 | DWF DXF DWG ME10 | 6X4 | R1/8 | 23.5 | 18 | 25 | 47 | 9 | 7 | 14 | 12 | 5 | 3 | |
| CS-T6X4-R1/4 | DWF DXF DWG ME10 | 6X4 | R1/4 | 23.5 | 23 | 30 | 47 | 14 | 7 | 14 | 12 | 7 | 3 | |
| CS-T6X4-R3/8 | DWF DXF DWG ME10 | 6X4 | R3/8 | 26 | 26 | 35.5 | 52 | 14 | 7 | 19 | 12 | 9 | 3 | |
| CS-T8X6-R1/8 | DWF DXF DWG ME10 | 8X6 | R1/8 | 25 | 19 | 27 | 50 | 9 | 7.5 | 14 | 14 | 5 | 5 | 1 |
| CS-T8X6-R1/4 | DWF DXF DWG ME10 | 8X6 | R1/4 | 25 | 23 | 32 | 50 | 14 | 7.5 | 14 | 14 | 7 | 5 | 15. |
| CS-T8X6-R3/8 | DWF DXF DWG ME10 | 8X6 | R3/8 | 27.5 | 26 | 35.5 | 55 | 14 | 7.5 | 19 | 14 | 9 | 5 | 1 |
| CS-T10X8-R1/4 | DWF DXF DWG ME10 | 10X8 | R1/4 | 29 | 26 | 36 | 58 | 14 | 8.5 | 19 | 17 | 7 | 6.5 | 2 |
| CS-T10X8-R3/8 | DWF DXF DWG ME10 | 10X8 | R3/8 | 29 | 26 | 36 | 58 | 14 | 8.5 | 19 | 17 | 9 | 6.5 | 27. |
| CS-T10X8-R1/2 | DWF DXF DWG ME10 | 10X8 | R1/2 | 30.5 | 30 | 41 | 61 | 18 | 8.5 | 22 | 17 | 12 | 6.5 | 2 |
| CS-T12X9-R1/4 | DWF DXF DWG ME10 | 12X9 | R1/4 | 31 | 26 | 37 | 62 | 14 | 10 | 19 | 19 | 7 | 7 | 30. |
| CS-T12X9-R3/8 | DWF DXF DWG ME10 | 12X9 | R3/8 | 31 | 26 | 37 | 62 | 14 | 10 | 19 | 19 | 9 | 7.5 | 35. |
| CS-T12X9-R1/2 | DWF DXF DWG ME10 | 12X9 | R1/2 | 32.5 | 30 | 41 | 65 | 18 | 10 | 22 | 19 | 12 | 7.5 | 3 |
| CS-T12X10-R1/4 | DWF DXF DWG ME10 | 12X10 | R1/4 | 31 | 26 | 37 | 62 | 14 | 10 | 19 | 19 | 7 | 7 | 3 |
| CS-T12X10-R3/8 | DWF DXF DWG ME10 | 12X10 | R3/8 | 31 | 26 | 37 | 62 | 14 | 10 | 19 | 19 | 9 | 8.5 | 4 |
| CS-T12X10-R1/2 | DWF DXF DWG ME10 | 12X10 | R1/2 | 32.5 | 30 | 41 | 65 | 18 | 10 | 22 | 19 | 12 | 8.5 | 4 |

### ケミフィットCS/ティー－インチ

| 品番 | CAD_DATA | 適用チューブサイズ 外径x内径 (inch) | Tネジサイズ (R) | L1 (mm) | L2 (mm) | L4 (mm) | L5 (mm) | A (mm) | Fチューブ挿入長さ (mm) | H1二面幅 (mm) | H2二面幅 (mm) | d1 (mm) | 最小内径 (mm) | 有効断面積 (mm |
|---|---|---|---|---|---|---|---|---|---|---|---|---|---|---|
| CS-T1/4-R1/8 | DWF DXF DWG ME10 | 6.35x4.57 | R1/8 | 23.5 | 18 | 25 | 47 | 9 | 7 | 14 | 12 | 5 | 3.5 | 7 |
| CS-T1/4-R1/4 | DWF DXF DWG ME10 | 6.35x4.57 | R1/4 | 23.5 | 23 | 30 | 47 | 14 | 7 | 14 | 12 | 7 | 3.5 | 7 |
| CS-T1/4-R3/8 | DWF DXF DWG ME10 | 6.35x4.57 | R3/8 | 26 | 26 | 35.5 | 52 | 14 | 7 | 19 | 12 | 9 | 3.5 | |
| CS-T3/8-R1/4 | DWF DXF DWG ME10 | 9.53x6.99 | R1/4 | 29 | 26 | 36 | 58 | 14 | 8.5 | 19 | 17 | 7 | 5.8 | 20 |
| CS-T3/8-R3/8 | DWF DXF DWG ME10 | 9.53x6.99 | R3/8 | 29 | 26 | 36 | 58 | 14 | 8.5 | 19 | 17 | 9 | 5.8 | |
| CS-T3/8-R1/2 | DWF DXF DWG ME10 | 9.53x6.99 | R1/2 | 30.5 | 30 | 41 | 61 | 18 | 8.5 | 22 | 17 | 12 | 5.8 | |
| CS-T1/2-R1/4 | DWF DXF DWG ME10 | 12.70x9.56 | R1/4 | 31.5 | 29 | 38.5 | 63 | 14 | 10.5 | 19 | 22 | 7 | 7 | |
| CS-T1/2-R3/8 | DWF DXF DWG ME10 | 12.70x9.56 | R3/8 | 32 | 29 | 42 | 64 | 14 | 10.5 | 19 | 22 | 9 | 8.2 | |
| CS-T1/2-R1/2 | DWF DXF DWG ME10 | 12.70x9.56 | R1/2 | 33.5 | 30.5 | 43 | 67 | 18 | 10.5 | 22 | 22 | 12 | 8.2 | |